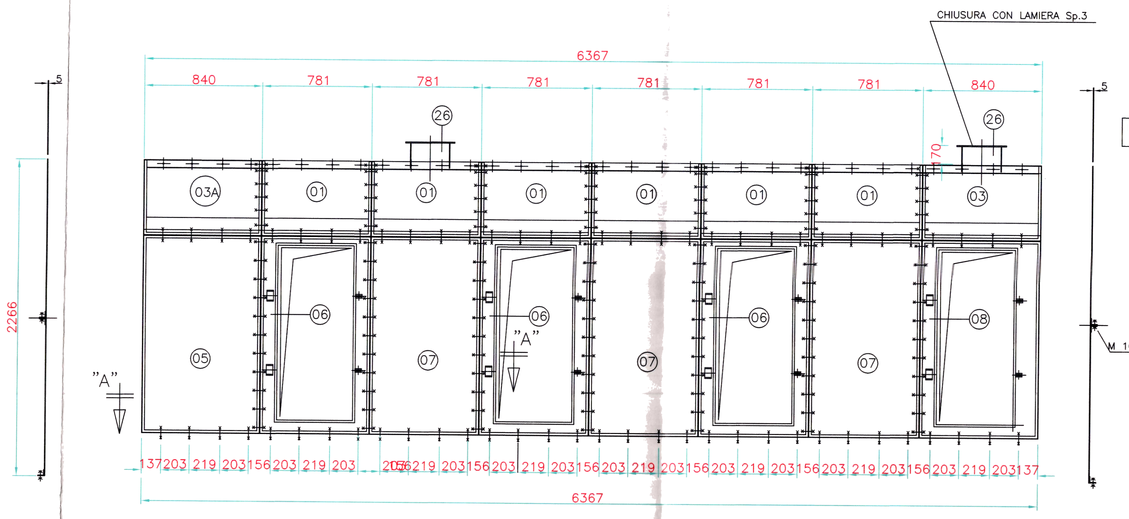

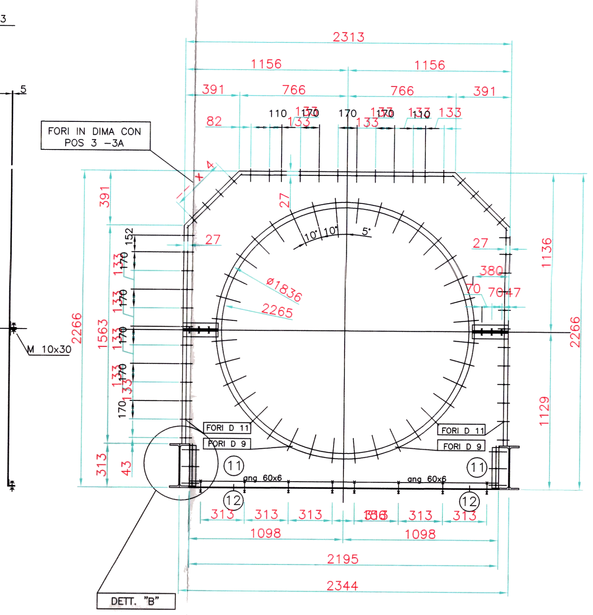

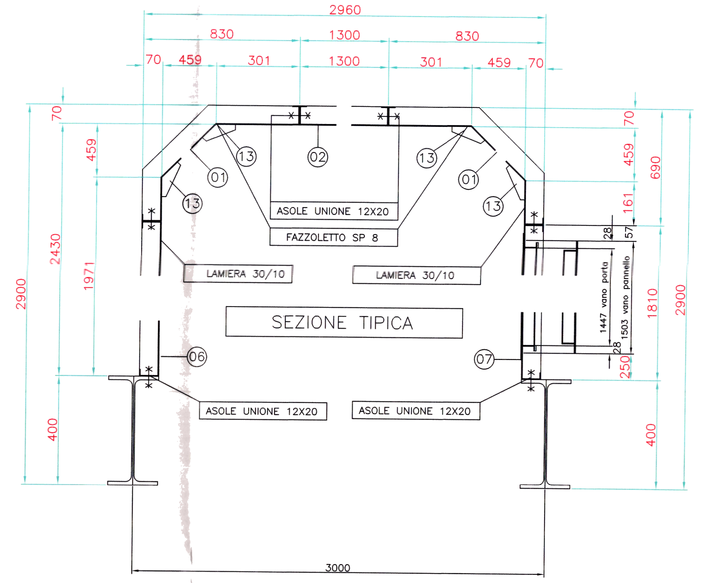

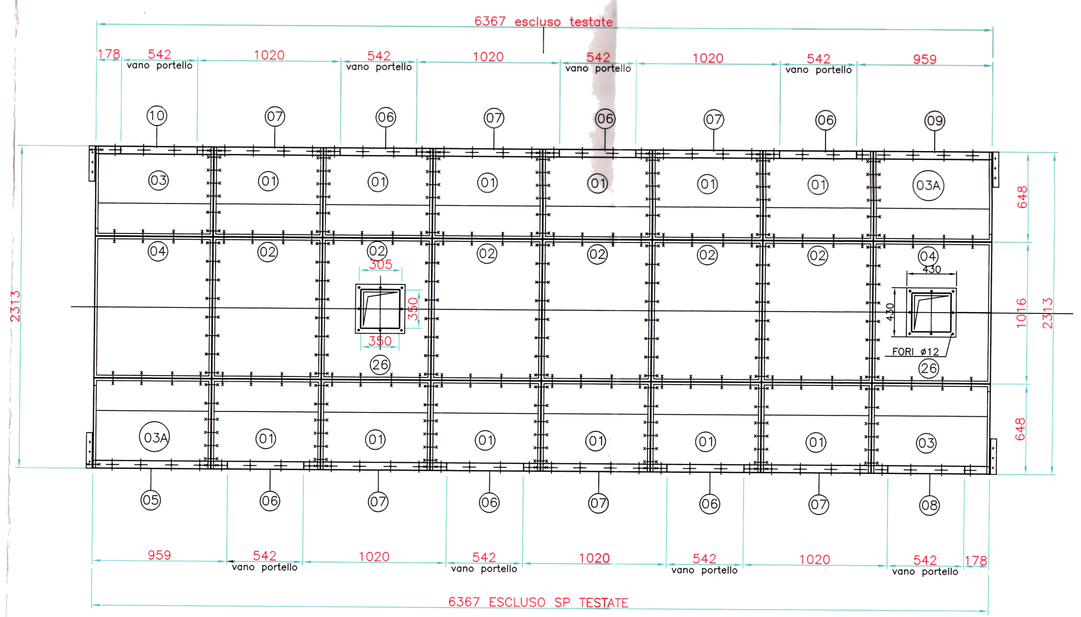

SCALA 1:200

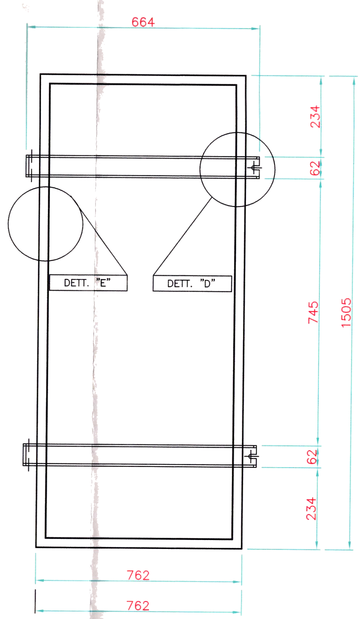

SCALA 1:100

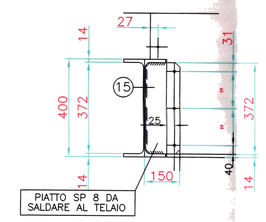

DETT. "B"

FORATURE D 11

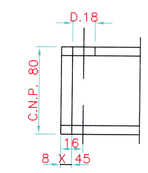

DETT. "E"

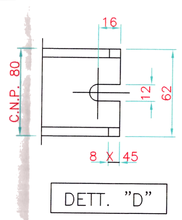

DETT. "D"

NOTE GENERALI

- ALTERNARE LE PORTE SULLE 2 PARETI VERTICALI PER COPRIRE CON ESSE L'INTERA LUNGHEZZA DELLA PARTE VAGLIANTE
- PER LE POSIZIONI DELLE BOCCHE DI ASPIRAZIONE POLVERI VEDERE DIS. DI ASSIEME DEL VAGLIO
- MATERIALE FE 430 B
- PARTICOLARE PORTELLI VEDI DIS NR EE062–05A

PESO = 2389 KG

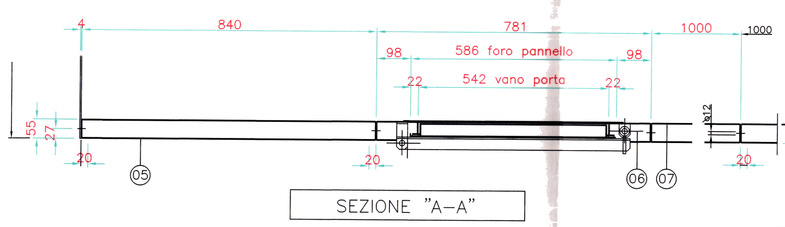

SCALA 1:100

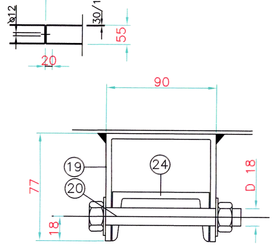

SEZIONE "R–R"

UTILIZZARE SISTEMA SIMILE PER INCERNIERAMENTO OCCHIELLO M10

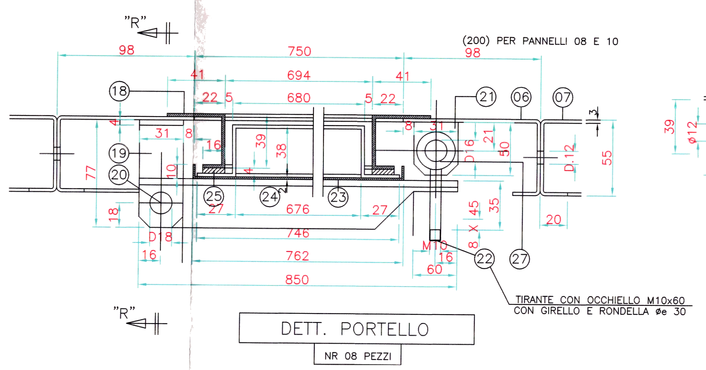

DETT. PORTELLO

NR 08 PEZZI

SCALA 1:4

POS.	DESCRIZIONE	QTA'	MAT	PESO	NOTE
27	PERNO DIAM 20	16		05	---
26	FLANGIA IN ANGOLARE	02		10	---
25	GUARNIZIONE 20X5	---		---	---
24	CNP 80X45	16		116	---
23	LAM 15/10	08		130	---
22	OCCHIELLO M10	16		05	---
21	PIATTO 50X40X5	16		05	---
20	BULLONE M18 INTER. FILET.	16		05	---
19	"C" 100X90X100X5 LG 40	16		10	---
18	CORNICE PORTELLO 30/10	08		70	---
17	NON UTILIZZATO	---		---	---
16	PIATTO 200X8	02		04	---
15	SUL TELAIO	4		---	---
14	PIATTO SP 200X8	02		04	---
13	FAZZOLETTO SP 8	64		20	---
12	ANGOLARE 60X6	04		34	---
11	SEMITESTATA SP 5	04		347	---
10	PANNELLO COPERTURA 30/10	01		32	---
09	PANNELLO COPERTURA 30/10	01		59	---
08	PANNELLO COPERTURA 30/10	01		32	---
07	PANNELLO COPERTURA 30/10	06		336	---
06	PANNELLO COPERTURA 30/10	06		180	---
05	PANNELLO COPERTURA 30/10	01		59	---
04	PANNELLO COPERTURA 30/10	02		90	---
03	PANNELLO COPERTURA 30/10	04		152	---
02	PANNELLO COPERTURA 30/10	06		252	---
01	PANNELLO COPERTURA 30/10	12		432	---

DISEGNO NR:

TITOLO: CAPPOTTATURA VAGLIO SECONDARIO

DISEGNATO: VISTO: ---

REV.	DATA	DIS.	CONTR.	APPR.	DESCRIZIONE REVISIONI
B	13.12.16	SNG	LM	RR	SECONDA EMISSIONE_AGGIORNAMENTO
A	13.04.15	SNG	LM	RR	PRIMA EMISSIONE

IMPIANTO S.T.I.R CASALDUNI:
PROGETTO ESECUTIVO PER REALIZZAZIONE DEGLI INTERVENTI MIGLIORATIVI DEL PROCESSO F.U.T.S.

Approvato con Deliberazione n. 31 del 27 FEB. 2017
Adottata dal Presidente della Provincia di Benevento
Il Segretario Generale
Dr. Franco Nardone

PROVINCIA DI BENEVENTO

SAMTE Srl
SANNIO AMBIENTE E TERRITORIO Srl

PROGETTO DEFINITIVO_AGGIORNAMENTO DIC 2016

Progettazione Definitiva :
Arch.Nazzareno Giovanni SCOCCA

Visto il Direttore Tecnico :
Ing. Liliana MONACO

Responsabile Unico del Procedimento :
Arch. Raffaele RABUANO

CLIENTE: REGIONE CAMPANIA	LOCALITA': CASALDUNI	
IMPIANTO: S.T.I.R.	ARCHIVIO INFORMATICO: FF	SCALA: VARIE
VAGLIO SECONDARIO D 1/2 RS 202 CAPOTTATURA	ELABORATO N.: 21_VS.4	FOGLIO: 001 di 001