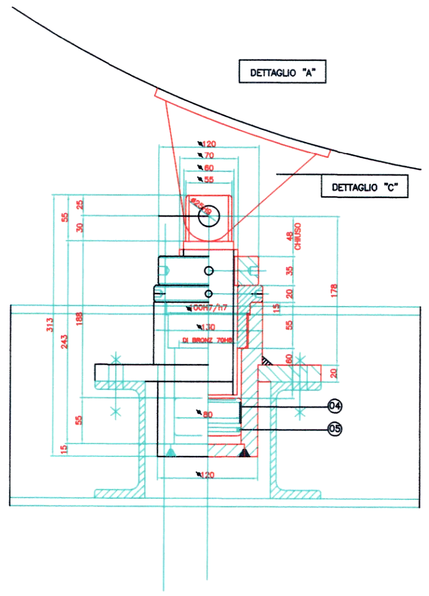


SCALA 1:5

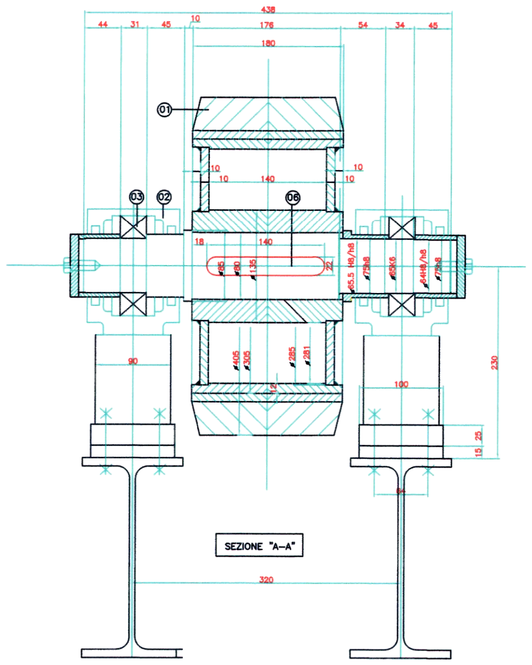


SCALA 1:5

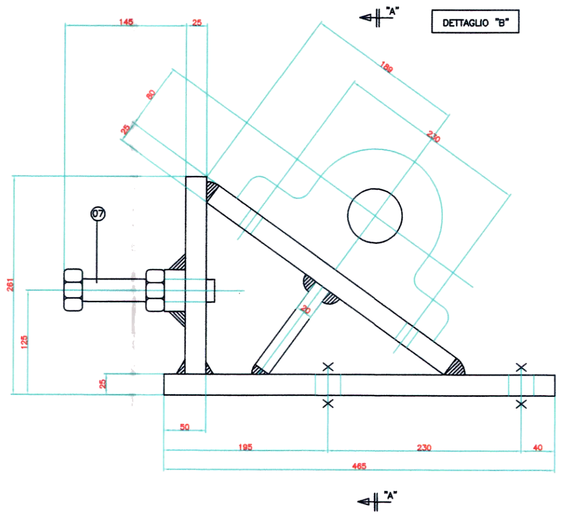


SCALA 1:5

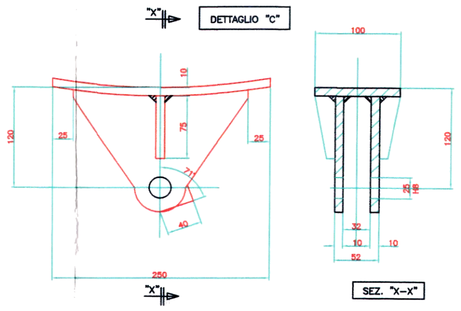


SCALA 1:5

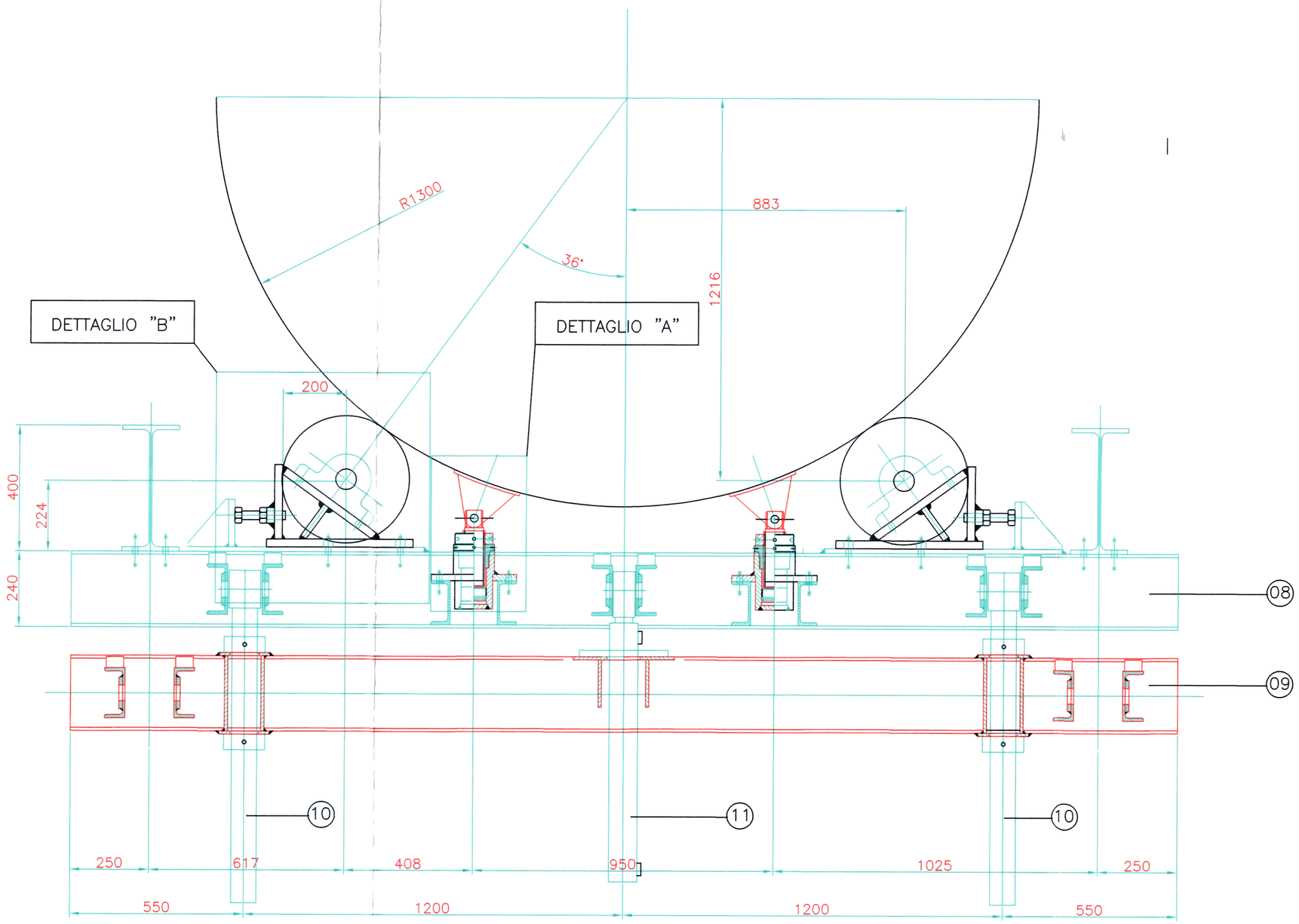


SCALA 1:10

| REV. | DATA | DIS. | CONTR. | APPR. | DESCRIZIONE REVISIONI |
|---|---|---|---|---|---|
| A | 31.03.17 | SNG | LM | RR | PRIMA EMISSIONE |

**IMPIANTO S.T.I.R CASALDUNI:**
**PROGETTO ESECUTIVO PER REALIZZAZIONE DEGLI INTERVENTI MIGLIORATIVI DEL PROCESSO F.U.T.S./F.U.T.S.R.**

# PROVINCIA DI BENEVENTO

SAMTE Srl
SANNIO AMBIENTE E TERRITORIO Srl

PROGETTO ESECUTIVO

Progettazione Esecutiva:
Ing. Liliana MONACO

Responsabile Unico del Procedimento :
Arch. Raffaele RABUANO

Approvato con Deliberazione n. 105 del 12 APR. 2017
Adottata dal Presidente della Provincia di Benevento
Il Segretario Generale
Dr. Donato Nardone

| CLIENTE | LOCALITA' | |
|---|---|---|
| REGIONE CAMPANIA | CASALDUNI | |
| IMPIANTO: S.T.I.R. | ARCHIVIO INFORMATICO: FF | SCALA: VARIE |
| VAGLIO PRIMARIO D 1/2 RS 201 MOVIMENTAZIONE FOLLE | ELABORATO N.: 14_VP.3 | FOGLIO: 001 di 001 |